Hoja de Instalación para Placa de Ajuste Serie Genesis EGC

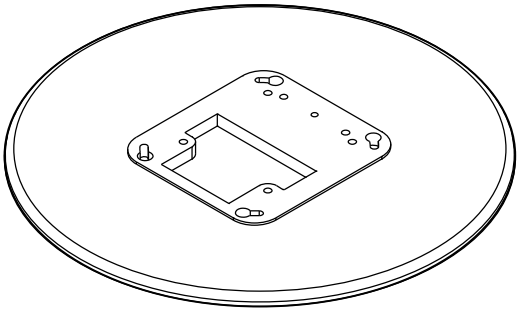

Descripción

Los placas de ajuste Serie Genesis EGC añaden un aspecto final a sus dispositivos de señalización Serie Genesis EGC ocultando de la vista las imperfecciones y deficiencias alrededor de la caja eléctrica. Consulte la Tabla 1 para obtener una lista de modelos.

Tabla 1: Modelos

Número	Descripción
EGCTR	Placa de ajuste, Serie EGC, rojo
EGCTW	Placa de ajuste, Serie EGC, blanco

Instalación

Instale la placa de ajuste como se muestra en Figura 1. Utilice los orificios pasantes en la placa de ajuste que coincidan con la caja eléctrica.

Figura 1: Diagrama de montaje

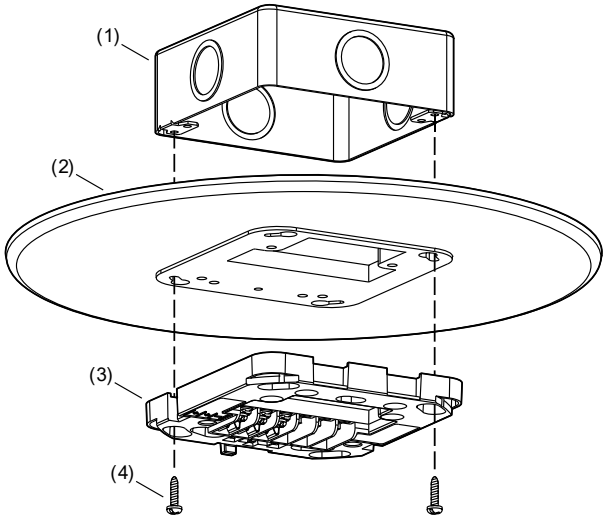

(1) Caja eléctrica
(2) Placa de ajuste
(3) Placa de montaje
(4) Tornillo de máquina suministrado con placa de montaje (2X)

Especificaciones

Dimensiones (Ø × D)	10.6 × 0.3 pulg. (26.92 × 0.76 cm) Consulte la Figura 2
Cajas eléctricas compatibles	1 cuadrilla, 2 cuadrillas, octágono de 4 pulg., cuadrada de 4 pulg.
Ambiente de operación	
Temperatura	32 a 122°F (0 a 50°C)
Humedad relativa	0 a 93% sin condensación

Figura 2: Dimensiones

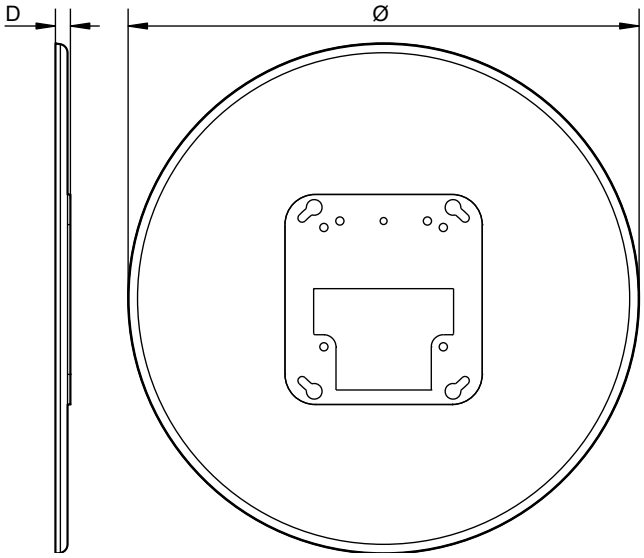

Información de contacto

Para información de contacto, visite www.kiddelifesafety.com.

© 2019 United Technologies Corporation

P/N 3102553-ES • REV 001 • ISS 07MAR19